HUBGERÜSTTABELLE und TRAGFÄHIGKEIT

B80NS

Hubgerüst	Maximale Hubhöhe	Bauhöhe eingefahren	Bauhöhe ausgefahren	Freihub	Tragfähigkeit		
			Mit Lastenschutzgitter	Mit Lastenschutzgitter	Neigung		Tragfähigkeit
					vor	zurück	LSP 900mm
	mm	mm	mm	mm	Grad	Grad	kg
STD	3.300	2.900	4.550	-	5	8	8.000
	3.600	3.050	4.850	-	5	8	8.000
	4.000	3.250	5.250	-	5	8	8.000
	4.500	3.500	5.750	-	5	8	8.000
	5.000	3.750	6.250	-	4	6	7.500
	5.500	4.000	6.750	-	4	6	7.000
FFT	4.500	2.730	5.720	1.480	4	6	7.800
	5.000	2.920	6.290	1.670	4	6	7.450
	5.500	3.080	6.770	1.830	4	6	7.100
	6.000	3.250	7.280	2.000	3	4	6.050
	6.500	3.400	7.730	2.150	3	4	5.700
	7.000	3.600	8.330	2.350	3	3	5.350
	7.500	3.750	8.780	2.500	3	3	4.650

B100NS

Hubgerüst	Maximale Hubhöhe	Bauhöhe eingefahren	Bauhöhe ausgefahren	Freihub	Tragfähigkeit		
			Mit Lastenschutzgitter	Mit Lastenschutzgitter	Neigung		Tragfähigkeit
					vor	zurück	LSP 600mm
	mm	mm	mm	mm	Grad	Grad	kg
STD	3.300	2.900	4.750	-	5	8	10.000
	3.600	3.050	5.070	-	5	8	10.000
	4.000	3.250	5.405	-	5	8	10.000
	4.500	3.500	5.905	-	5	8	10.000
	5.000	3.750	6.405	-	4	6	9.360
	5.500	4.000	6.905	-	4	6	8.750
FFT	4.500	2.730	5.720	1.480	4	6	9.800
	5.000	2.920	6.290	1.670	4	6	9.365
	5.500	3.080	6.770	1.830	4	6	8.930
	6.000	3.250	7.280	2.000	3	4	7.660
	6.500	3.400	7.730	2.150	3	4	7.250
	7.000	3.600	8.330	2.350	3	3	6.850
	7.500	3.750	8.780	2.500	3	3	6.050

Die angegebenen Werte basieren auf Messungen unter normalen Einsatzverhältnissen und weichen u.U. ab.

B80NS-221021V1DE(October 2022)

DOOSAN

Doosan Industrial Vehicle Europe nv
Niederlassung Deutschland
Timmerhellstraße 35
45478 Mülheim an der Ruhr
Tel.: +32 3 760 09 87
Fax: +32 3 760 09 89
Website : www.doosan-iv.eu

Autorisierter Händler

www.doosan-gabelstapler.de

DOOSAN

B80NSC / B80NS / B100NS

NS-SERIE GABELSTAPLER

Elektro 8,0 bis 10,0 t Vierrad

TECHNISCHE DATEN

KENNZEICHEN	1.1	Hersteller			Doosan	Doosan	Doosan
	1.2	Modell			B80NSC	B80NS	B100NS
	1.3	Antrieb			Elektro AC	Elektro AC	Elektro AC
	1.4	Bedienung			Sitz	Sitz	Sitz
	1.5	Tragkraft	Q	kg	8.000	8.000	10.000
	1.6	Lastschwerpunkt	c	mm	600	900	600
	1.8	Vorbaumaß	x	mm	695	695	695
	1.9	Radstand	y	mm	2.835	2.835	2.835
GEWICHT	2.1	Gesamtgewicht inkl. Gewicht der leichtesten Batterie		kg	13.270	13.700	13.710
	2.2	Achslast, beladen, vorne/hinten		kg	18.504/2.766	19.431/2.269	21.493/2.217
	2.3	Achslast, unbeladen, vorne/hinten		kg	6.850/6.420	6.930/6.770	6.925/6.785
RÄDER	3.1	Bereifung: L=Luft, SE = Superelastik			SE	SE	SE
	3.2	Reifengröße, vorne			4,00/60-15 - 8,25-15	8,25-15	8,25-15
	3.3	Reifengröße, hinten			28X12,5-15	28X12,5-15	28X12,5-15
	3.5	Räder (x = Antrieb), vorne/hinten			4X/2	4X/2	4X/2
	3.6	Spurweite, vorne	b11	mm	1.428 - 1.490	1.490	1.490
	3.7	Spurweite, hinten	b12	mm	1.310	1.310	1.310
ABMESSUNGEN	4.1	Neigung Hubgerüst, vor/zurück	α/β	°	5/8	5/8	5/8
	4.2	Höhe Hubgerüst eingefahren	h1	mm	2.900	2.900	2.900
	4.4	Hub	h3	mm	3.300	3.300	3.300
	4.5	Höhe Hubgerüst ausgefahren	h4	mm	4.550	4.550	4.750
	4.7	Höhe über Fahrerschutzdach (Kabine)	h6	mm	2.755	2.755	2.755
	4.8	Sitzhöhe	h7	mm	1.405	1.405	1.405
	4.19	Gesamtlänge	l1	mm	5.100	5.700	5.100
	4.20	Länge einschl. Gabelrücken	l2	mm	3.900	3.900	3.900
	4.21	Gesamtbreite	b1/b2	mm	1.760 - 1.930	1.930	1.930
	4.22	Gabeln: Dicke x Breite x Länge	s/e/l	mm	60X200X1.200	70X200X1.800	70X200X1.200
	4.23	Gabelträger ISO 2328, Typ A,B			FEM IV A	FEM IV A	FEM V A
	4.24	Gabelträgerbreite	b3	mm	1.400	1.800	1.800
	4.31	Bodenfreiheit, beladen, tiefste Stelle	m1	mm	180	180	180
	4.32	Bodenfreiheit, beladen, Mitte Radstand	m2	mm	155	155	155
	4.33	Arbeitsgangbreite bei Paletten 1.000 x 1.200 quer	Ast	mm	5.345	5.945	5.345
	4.35	Wenderadius	Wa	mm	3.150	3.150	3.150
	4.36	Kleinster Drehpunktabstand	a/2	mm	150	150	150
LEISTUNGSDATEN	5.1	Geschwindigkeit: Fahren, beladen/unbeladen		km/h	14/15	13/15	13/14
	5.2	Geschwindigkeit: Heben, beladen / unbeladen		mm/s	380/420	380/420	310/330
	5.3	Geschwindigkeit: Senken, beladen / unbeladen		mm/s	500/400	500/400	500/400
	5.8	Max. Steigfähigkeit, beladen/unbeladen		%	11/19	11/19	9/17
	5.10	Betriebsbremse			hydraulic	hydraulic	hydraulic
ANTRIEB	6.1	Fahrmotor, Leistung bei S2 60 min		kW	38	38	38
	6.2	Hubmotor, Leistung bei S3 15%		kW	52	52	52
	6.4	Batteriespannung, Nennkapazität K5		V/Ah	96/1.085-1.550	96/1.085-1.550	96/1.085-1.550
	6.5	Batteriegewicht		kg	4.385	4.385	4.385
SONSTIGES	8.1	Art der Fahrsteuerung			Inverter AC	Inverter AC	Inverter AC
	8.2	Arbeitsdruck für Anbaugeräte		bar	200	200	185
	8.3	Max. Ölmenge für Anbaugeräte		l/min	80	80	80
	8.4	Schalldruckpegel nach EN 12 053, Fahrerohr		dB	70	70	70

Bemerkungen: Alle angegebenen Werte sind gerundet. Produkte und Spezifikationen können kurzfristig und ohne Benachrichtigung geändert werden. Die angegebenen Werte basieren auf Messungen unter normalen Einsatzverhältnissen und weichen u.U. ab.

ABMESSUNGEN

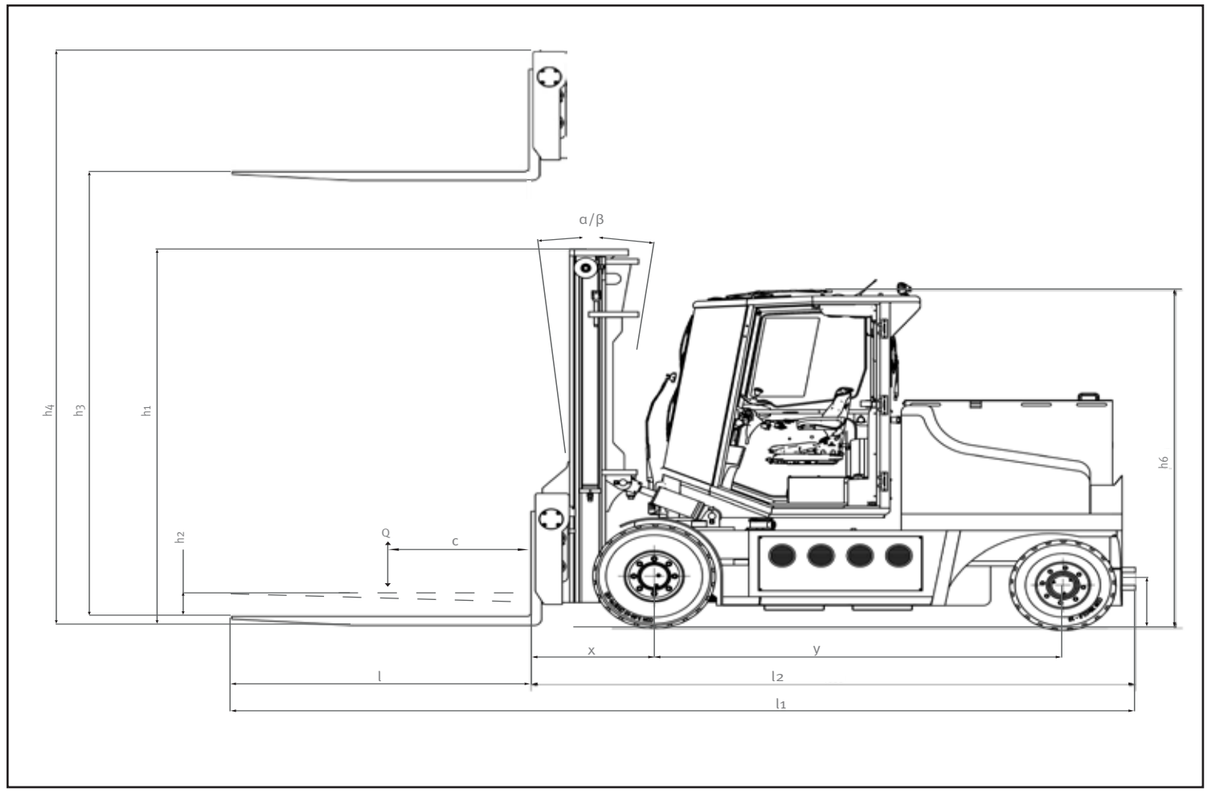

HUBGERÜSTTABELLE und TRAGFÄHIGKEIT

B80NSC

Hubgerüst	Maximale Hubhöhe	Bauhöhe eingefahren	Bauhöhe ausgefahren	Freihub	Tragfähigkeit		
			Mit Lastenschutzgitter	Mit Lastenschutzgitter	Neigung		Tragfähigkeit
					vor	zurück	LSP 600mm
	mm	mm	mm	mm	Grad	Grad	kg
STD	3.300	2.900	4.550	-	5	8	8.000
	3.600	3.050	4.850	-	5	8	8.000
	4.000	3.250	5.250	-	5	8	8.000
	4.500	3.500	5.750	-	5	8	8.000
	5.000	3.750	6.250	-	4	6	7.500
	5.500	4.000	6.750	-	4	6	7.000
FFT	4.500	2.730	5.720	1.480	4	6	7.400
	5.000	2.920	6.290	1.670	4	6	7.050
	5.500	3.080	6.770	1.830	4	6	6.700
	6.000	3.250	7.280	2.000	3	4	5.650
	6.500	3.400	7.730	2.150	3	4	5.300
	7.000	3.600	8.330	2.350	3	3	4.950
	7.500	3.750	8.780	2.500	3	3	4.250